RAUPENBAGGER D-SERIE
CX130D I CX160D I CX180D

CASE CONSTRUCTION

DIE ZUKUNFT BEGINNT JETZT

www.casece.com
EXPERTS FOR THE REAL WORLD
SINCE 1842

EINE LANGE TRADITION
WEGWEISENDER INNOVATIONEN

EXPERTS FOR THE REAL WORLD
SINCE 1842

1842 ***CASE wird gegründet***

1869 ***Die erste mobile CASE Dampfmaschine – der Beginn des Straßenbaus***

1957 ***Der weltweit erste voll hydraulische Baggerlader: Eine CASE Innovation***

1969 ***CASE beginnt mit der Produktion von Kompaktladern***

1992 ***Sumitomo wird Zulieferer der CASE Corporation für den Vertrieb von Baggern zwischen 7 und 80 Tonnen.***

1998 ***Abschluss einer globalen Allianz zwischen CASE Corporation und Sumitomo.***

2001 ***CASE stellt den ersten Bagger seiner CX-Reihe vor: die Maschinen arbeiten erstmals mit einer „intelligenten“ Hydrauliksteuerung. Die Produktivität der Bagger verbessert sich deutlich***

2007 ***Der CX210B wird mit dem 18. Energy Conservation Award ausgezeichnet, den das japanische Ministerium für Ressourcen und Energie für besonders energieeffiziente Maschinen verleiht***

2011 ***CASE bietet als erster Hersteller in der Baumaschinenbranche sowohl Abgassysteme mit selektiver katalytischer Reduktion (SCR) als auch Systeme mit gekühlter Abgasrückführung (CEGR) an, um strenge Emissionsauflagen zu erfüllen.***

2014 ***CASE präsentiert neue Tier 4 final/EU Stufe IV Modelle***

2015 ***CASE erweitert sein Produktangebot um die Gradermodelle 836C-856C***

RAUPENBAGGER D-NA
HALTBAR UND OPTIMAL KONTROLLIERBAR

HOHE ZUVERLÄSSIGKEIT

Verbessertes D-esign für D-auerhafte Leistung

- Stiel und Ausleger wurden mit Hilfe modernster Computeranalysen komplett überarbeitet um Spannungen zu reduzieren. Dabei wurde die Gewichtsverteilung optimiert, um maximale Hubleistungen zu garantieren.
- Die optimierte Form der Verbindungsflansche reduziert die Belastung der Schweißteile.
- Der Unterwagen wurde überarbeitet und neue gestaltet. Alle Schweißvorgänge wurden optimiert, um die Zuverlässigkeit der Bauteile weiter zu verbessern.
- Die einseitig abfallende Form des unteren Laufwerkträgers verringert deutlich den Zeitaufwand bei der Reinigung des Unterwagens.
- Die Dicke der verwendeten Stahlplatten wurde erhöht, besonders an den Stellen, an denen die Bauteile zusätzlichen Schutz benötigen.

HÖCHSTE QUALITÄT

Präzise und robuste Konstruktion für eine lange Haltbarkeit

- Mit der neuen D-Serie wird CASE einmal mehr seinem Ruf bezüglich Zuverlässigkeit und Haltbarkeit gerecht, bietet innovative Konstruktionslösungen und eine hervorragende Fertigungsqualität.
- Für den Löffelstiel gibt es eine breite Auswahl verschiedener Konfigurationen, inklusive Heavy-Duty-Ausführung mit verstärkten Stahlplatten und zusätzlichen Verstrebungen.

PRÄZISION UND KONTROLLIERBARKEIT

Exakte Steuerung mit dem CASE CIHS-Hydrauliksystem

Das bewährte CASE Hydrauliksystem CIHS (CASE Intelligent Hydraulic System) ermöglicht eine außergewöhnlich präzise Kontrolle der Maschine. Prozessorgestützt optimiert das System die Motor-und die Hydraulikleistung in allen Arbeitszyklen und sorgt damit außerdem für eine besondere Kraftstoffeffizienz mit hohen Einsparpotentialen.

RAUPENBAGGER
D-SERIE

GROSSE VIELSEITIGKEIT

Verschiedene Betriebsarten für unterschiedlichste Einsatzbedingungen

Die bereits aus der CX-C Serie bekannte Betriebsarten-Auswahl bietet 3 Leistungsstufen
um unterschiedlichen Anforderungen gerecht zu werden.

- **A** Modus für Planierarbeiten, Hebebetrieb und präzises Arbeiten.
- **H** Modus bietet die beste Balance zwischen Leistung und Kraftstoffeffizienz.
- **SP** Modus bietet zusätzliche Geschwindigkeit und Leistung für besonders anspruchsvolle Einsätze, in denen maximale Produktivität verlangt wird.

Der automatische Power Boost erhöht bedarfsgerecht selbstständig den Hydraulikdruck.

SCHNELLER ARBEITEN

Hochleistungshydrauliksteuerung

- Die neuen elektronisch gesteuerten Pumpen und das größer ausgelegte Hauptsteuerventil ermöglichen schnellere Arbeitsspiele.
- Der Ölstrom wird bedarfsgerecht auf den Einsatz abgestimmt. Das Hydrauliksystem erkennt verschiedene Fahrbewegungen und passt sich automatisch an.Es liefert beispielsweise mehr Öl wenn der Ausleger gehoben wird.
- Insgesamt wird das Ansprechverhalten der Maschine auf Lastwechsel erheblich verbessert. In Summe bietet die D-Serie bis zu 5% schnellere Arbeitszyklen im Vergleich zu den Vorgängermodellen.

PRODUKTIVITÄT
ES IST ZEIT FÜR MEHR LEISTUNG

HOHE EFFIZIENZ

Hervorragende Leistung bei niedrigem Verbrauch

Das fortschrittliche Hydraulik-Management CIHS von CASE bietet eine besonders hohe Kraftstoffeffizienz und niedrigere Emissionen. Außerdem wird die Lebensdauer der Maschine verlängert. CIHS besteht aus fünf Energiesparsystem:

- Die „Torque Control“ Pumpensteuerung verringert Lastspitzen in den Hauptpumpen durch eine intelligente Steuerung der Motordrehzahl. Dabei werden “Drehzahllöcher” vermieden, die gesamte Steuerung der Maschine verläuft wesentlich harmonischer.
- BEC (Boom Economy Control) sorgt für Energierückgewinnung beim Absenken der Ausrüstung, beim Schwenken und beim Ausleeren des Löffels.
- SWC (Swing Relief Control) steuert präzise die hydraulischen Leistung bei Schwenkvorgängen, um eine effiziente Balance von Hydraulikdruck und Fördermenge zu gewährleisten.
- SSC (Spool Stroke Control) sorgt für eine automatische Anpassung von Hydraulikdruck und Förderleistung bei Grabeinsätzen oder Planierarbeiten.
- Leerlauffunktionen können manuell oder automatisch aktiviert werden.
- Die automatische Leerlaufsteuerung (Auto-Idle) senkt die Motordrehzahl auf Leerlaufniveau ab, wenn die Bedienhebel 5 Sekunden inaktiv in Nullstellung bleiben, während das Auto-Shut-Down’ System den Motor automatisch abschaltet, wenn die Maschine 3 Minuten nicht bewegt wird, was zusätzliche Kraftstoffeinsparungen bedeutet.

NIEDRIGE EMISSIONEN

CASE Motoren mit EU Stufe 4/Tier 4 Final Zertifizierung

- Wartungsfreie Lösung mit SCR (Selektive Katalytische Reduktion) und DOC (Diesel Oxidations Katalysator)
- Kein Dieselpartikelfilter (DPF) und keine Regeneration, da keine festen Schadstoff-Partikel im System verbleiben. Daraus ergeben sich eine längere Einsatzverfügbarkeit und niedrigere Betriebskosten.
- Elektronisch geregelte, hocheffiziente Motoren der neusten Generation mit Hochdruck-Common-Rail-Technik und Mehrfacheinspritzung garantieren ausgezeichnete Leistung und niedrigen Verbrauch.
- CASE verbaut mit den Motoren der neuesten Generation einen Turbolader mit variabler Geometrie. Dieser verbessert das Ansprechverhalten des Motors bei Lastwechseln und trägt außerdem zur weiteren Senkung des Kraftstoffverbrauchs bei.
- Das System ist außerdem besonders wirtschaftlich im Hinblick auf die Verwendung von AdBlue, sie beträgt lediglich 2,5 5 - 3% des Kraftstoffverbrauchs. Der grosse AdBlue-Tank muss nur bei jedem 10. Tankvorgang gefüllt werden, so dass es zu keinem Zeitverlust kommt.

RAUPENBAGGER
D-SERIE

KOMFORTABLES UND SICHERES FAHRERHAUS

Die ultimative Innenausstattung

- Premium-Kabine mit viel Platz für den Fahrer.
- Individuell einstellbarer Arbeitsplatz.
- Neuer, ergonomisch gestalteter ‚High Back“ Fahrersitz mit verlängerter Rückenlehne, Luftfederung und exzellentem Sitzkomfort.
- Neigungsverstellung und Sitzheizung (Option).
- Top-Ausstattung mit 178 mm LED-Farbmonitor, Bluetooth-Anschluss, Radio, geräumigem Staufach, 12-V-Anschluss, Klemmbrett-Halter, Handy-Halterung, Wärme-/Kühlbox, Sicherungsfach, Ablagen und ergonomisch geformter Armstütze.

RUHIGE FAHRT, LEISE ARBEITSUMGEBUNG

Schallgedämmte Überdruckkabine

- Das neue Dämpfungssystem reduziert zuverlässig Lärm und Vibrationen und garantiert optimalen Bedienkomfort für den Fahrer.

DER KOMFORT ZÄHLT
PREMIUM-KABINE UND -FAHRERSITZ

RAUPENBAGGER
D-SERIE

FAHRER-SICHERHEIT

ROPS Kabine mit FOPS-Schutz Stufe II

Ein sicheres Arbeitsumfeld für den Maschinenführer:

- Verstärkte Kabinenstruktur gemäß ROPS/FOPS Vorgabe.
- Dachschutz gemäß FOPS Stufe II als Standard
- Breites Angebot an zusätzlichen Schutzgittern für die Frontscheibe.
- Werksseitig installiertes Warnsignal für Fahrbewegungen als Option für zusätzliche Sicherheit am Einsatzort.

GUTE SICHT

Auf Sicherheit ausgelegte Kabine

Die Fahrerkabine wurde mit dem Ziel entwickelt ein übersichtliches und sicheres Arbeitsumfeld zu schaffen:

- Großzügige Glasflächen.
- Serienmäßige Heck- und Seitenkamera (rechts)
- Einzigartiger 178 mm LED-Farbmonitor mit kontinuierlichem Videobild der Kamera.
- Effiziente Raumnutzung mit gruppierten Baugruppen für Motor, Kühler und Abgasrückführung ermöglicht eine exzellente Sicht nach hinten.
- Ein als Option erhältliches LED Beleuchtungspaket biete eine noch bessere Ausleuchtung des Arbeitsbereiches im Dunkeln.

SICHERHEIT UND WARTUNG
SICHERER BETRIEB IN JEDEM EINSATZ

LEICHTER ZUGANG

Solider und robuster Wartungssteg mit Geländer

- Breite, robuste und komfortable Trittstufen für einen sicheren Zugang zur Motorhaube.
- Robustes Geländer für zusätzliche Sicherheit.
- Rutschsichere Bodenbleche und aufstellbare Motorhaube. Die Haube wird von zwei Gasdruckdämpfern gehalten, die durch mechanische Sperren in offener Position gesichert werden.

EINFACHE WARTUNG

Exellente Zugänglichkeit, schnelle Wartung vom Boden aus

- Alle Filter und Nachfüllstutzen sind einfach zugänglich und zentral gruppiert.
- Besonders lange Ölwechsel-Intervalle.
- Die Kühler sind nebeneinander angeordnet und bieten einen einfachen Zugang für die Reinigung. Staubschutznetz vor den Kühlern, vom Boden aus zugänglich.
- Eine Betankungspumpe mit 100 l/min Förderleistung mit automatischer Abschaltung gehört zum Standard und verkürzt die Standzeiten bei Tankstopps.
- Aus Bodenhöhe erreichbare Messanschlüsse für Probenentnahme von Hydraulik- und Motoröl als Option.
- Batteriehauptschalter für Wartungsarbeiten am elektrischen Bordnetz.
- Bolzen und Buchsen der Arbeitsausrüstung sind mit dem CASE EMS-System (Extended Maintenance System) ausgestattet und ermöglichen Abschmierintervalle von bis zu 1000 Betriebstunden (ausgenommen sind die Löffelbolzen).

DIE WICHTIGSTEN GRÜNDE
FÜR DIE WAHL DER D-SERIE

PRÄZISION UND KONTROLLIERBARKEIT

Hohe Leistung und feinfühlige Hydraulik-Steuerung.

HOHE ZUVERLÄSSIGKEIT

Zuverlässig und haltbar dank überarbeiteter Konstruktion und zusätzlichen Verstärkungen an Ausleger, Stiel und Unterwagen.

GROSSE VIELSEITIGKEIT

- 3 Betriebsarten für jede Einsatzanforderung (A, H, SP)
- Auto-Power-Boost mit selbsttätiger Anpassung des Hydraulikdrucks an die Einsatzbedingungen

HOHE EFFIZIENZ

- Fünf neue Energiesparsysteme: bis zu 8 % höhere Kraftstoffeffizienz
- Großer AdBlue Tank und geringer Additiv-Verbrauch garantieren einen großen Aktionsradius

5% SCHNELLER

- Neue elektronisch gesteuerte Hydraulikpumpen

GUTE SICHT

- Große Glasflächen
- Heck- und Seitenkamera
- Grosser LED-Farbmonitor
- LED Beleuchtungspaket als Option

RUHIGE FAHRT, LEISE ARBEITSUMGEBUNG

- Auf Dämpfern gelagerte Kabine
- Niedriger Lärm- und Vibrationspegel

KOMFORTABLES UND SICHERES FAHRERHAUS

- Besonders geräumige Kabine
- Komplett einstellbarer Arbeitsplatz
- Neuer „High Back“ Fahrersitz

NIEDRIGE EMISSIONEN

- Gemäß EU-Stufe 4/Tier 4 final zertifiziert
- Wartungsfreies SCR / DOC System
- Kein Dieselpartikelfiter (DPF)
- Keine Regeneration

SICHERHEIT UND EINFACHE WARTUNG

- ROPS Kabine mit FOPS-Gitter Stufe II
- Sichere Handläufe und Schutzgitter im Standard
- Werksseitig installierter Rückfahralarm als Option
- Alle Wartungsstellen sind zentral gruppiert und bieten einen einfachen und schnellen Zugang

CASE® CONSTRUCTION | SiteWatch™

Und so funktioniert's:

Beim Fleet Connect-Telematiksystem von CASE wird in jede Maschine ein Hochleistungsmodem eingebaut, das die Maschinendaten mit den entsprechenden GPS Satellitendaten verknüpft. Diese Daten werden anschließend per Mobilfunk an das CASE-Telematik-Webportal übermittelt.

Nutzen Sie alle Vorteile einer zentralen Fuhrparkkontrolle

Optimierung der Verfügbarkeit

- Mit SiteWatch können Sie Reserveeinheiten und nicht ausgelastete Maschinen an allen Standorten identifizieren.
- Sie können Einheiten an die Einsatzorte mit dem höchsten Bedarf umdisponieren.
- Die Vorausplanung der Wartung wird einfacher, da die aktuellen Betriebsstunden stets abrufbar sind.
- Nutzen Sie die Vorteile von SiteWatch für alle Maschinen im Bestand: SiteWatch kann auch in Maschinen anderer Hersteller installiert werden.

Senkung der Betriebskosten

- Mit der Möglichkeit, den Kraftstoffverbrauch verschiedener Maschinentypen zu vergleichen, sind Sie in der Lage, immer die passende Maschine einzusetzen.
- Mit geplanten und gruppierten Wartungseinsätzen sparen Sie Zeit und Transportkosten.
- Optimierte Verfügbarkeit und sinkende Wartungskosten: Durch das Wartungsmanagement werden Sie beispielsweise informiert, wenn der Motor einen neuen Kraftstofffilter braucht und vermeiden so ungeplante Ausfälle.
- Sie können die Leistung Ihrer Maschinen an verschiedenen Einsatzorten vergleichen.
- Ihre Maschinen laufen ausschließlich während der geplanten Arbeitszeit. Sie können die Maschinen so programmieren, dass nachts oder am Wochenende eingeschaltete Maschinen gemeldet werden.

Erhöhte Sicherheit

- Diebstahlschutz mit Hilfe des Geo-Ortungssystems.
- Mit Hilfe der Geofencing-Funktion können Sie ihre Maschinen "virtuell einzäunen", egal wo diese sich gerade befinden.
- Im Alarmfall werden Sie per E-Mail benachrichtigt.
- Ein Erschütterungssensor meldet unbefugte Benutzung bereits bevor eine Maschine unbefugt gestartet wird.

STANDARD UND OPTION

STANDARD-AUSRÜSTUNG

MOTOR
Isuzu 4-Zylinder Turbolader-Diesel
Tier 4 Final/EU Stufe IV zertifiziert
SCR - Selektive Katalytische Reduktion
DOC - Diesel Oxydationskatalysator
CEGR – Gekühlte Abgasrückführung
VGT Turbolader mit variabler Geometrie
Elektronische Kraftstoffeinspritzung
Hochdruck- Common-Rail-System
Start in Neutral-Stellung
Automatische Motorvorwärmung, Notabschaltung
Glühkerzen- Vorwärmung
EPF (Engine Protection Feature) Sicherheitssystem
Zweistufen- Kraftstofffilter
Doppelelement- Luftfilter
Zentral positionierter Ölfilter
Umweltsichere Öl-Ablassventile
500-Bh Wechselintervall für Motoröl
24-Volt Betriebsspannung
Batterie- Hauptschalter
Kühlerpaket für Einsätze in heißer Umgebung
Von außen ablesbare Füllanzeigen für Kraftstoff und AdBlue
Kraftstoffkühler
Verschmutzungsanzeige für Kraftstofffilter
Absperrventil für Kraftstoff
Start in Leerlaufstellung
Kühler, Öl-Kühler, Zwischenkühler – Schutzgitter
Betankungspumpe

KRAFTSTOFF-SPARSYSTEME
Leerlaufsteuerung/Kraftstoffspar- System:
Auto-idle
One-touch idle
Auto-idle shut-down
Drehzahlregelung - Torque control
BEC – Boom Economy Control
SWC – Swing Relief Control
SSC – Spool Stroke Control

HYDRAULIK
Elektronisch gesteuerte Hydraulikpumpen
Automatischer Power-Boost
Automatischer Fahrtstufenwechsel bei Straßenfahrt
Vorwählbare Betriebsarten
Überlastwarneinrichtung
Bedienhebel im ISO-Layout
Vorgespeicherte Pumpeneinstellungen für den Zusatzkreislauf
Werkzeugwechsel über Wahlschalter
Zusatzsteuerventil
Verschmutzungsanzeige für Hydraulikfilter
Ölkühler
5.000 Bh Wechselintervall für Hydrauliköl
1.000 Bh Wechselintervall für Hydraulikfilter

OBERWAGEN
Rückspiegel nach ISO-Norm
Geländer auf der rechten Seite
Schutzgeländer nach ISO-Norm
Auf Dämpfern montierte Kabine (Fluid- und Federdämpfung)
Abschließbarer Tankdeckel, verschließbare Wartungsklappen und Werkzeugkiste
Heck- und Seitenkamera (rechts)

FAHRERKABINE
ROPS Schutz
FOPS Schutz OPG Stufe II
Überdruckkabine
Gehärtetes Sicherheitsglas
Frontscheibe mit Einhand-Bedienung
Sonnenblende & Regenschutz
Klimaanlage/ Defroster/ Heizung mit Klimaautomatik
Warmhalte- & Kühlbox, Becherhalter & Aschenbecher
Deckenbeleuchtung
Luftgefederter ‚High-Back' Fahrersitz mit Stoffbezug
Verschiebbarer Sitz – 90 mm
Sicherheitsgurt
Einstellbare Armstützen
Kippbare Konsolen – mit 4 Verstellpositionen
Leichtgängige Joystick-Bedienhebel
Verstellbares Cockpit 180 mm verschiebbar
Auswahlsystem für Zusatzausstattung
Anschluss für persönliche Geräte
Multifunktions-Display mit LED Farbmonitor (180 mm)
26 wählbare Sprachen für das Menü
Diebstahlsicherung (Start-Code-System)
Gummibodenmatte
12-Volt Anschluss
24-Volt Zigarettenanzünder
Einteiliges Fenster rechts
2 Innen- & 3 Außenspiegel
2 Arbeitsscheinwerfer (Ausleger & Oberwagen)
Scheibenwischer/ Waschanlage
Transparentes (Lexan-) Dachfenster mit Sonnenschutz
Staufächer
Bord-Diagnosesystem
Pumpensteuerung

ARBEITSAUSRÜSTUNG
CX130D
Standard Monoblockausleger 4,63 m
Stiel 2,50 m
Long Reach Ausrüstung CX130D
(7,4 m Mono / Stiel 5,3 m)
CX160D CX180D
Standard Monoblockausleger 5,15 m
Stiel 2,6 m

Arbeitsscheinwerfer am Ausleger
Rohrhalterungen für Zusatzausrüstung
Zentralschmierung
Endlagendämpfungsventil für Ausrüstung

UNTERWAGEN
600 mm Dreisteg-Stahlbodenplatten, halb offen
Anschlagösen zur Ladungssicherung
Einteiliger Kettenschutz (CX160D, CX180D)

OPTIONALE ZUSATZAUSRÜSTUNG

HYDRAULIK- Optionen
Low-flow Kreislauf,Greiferdrehen mit Proportionalsteuerung
Greifer-Hydraulikkreislauf (öffnen/schließen)
Hammerkreislauf mit Steuerung über Fußpedal
Hammerkreislauf mit elektrischer Proportionalsteuerung
Hammer/High Flow (Schere) Kreislauf mit Multifunktionssteuerung, elektrischer Proportionalsteuerung und Druckregelung

HYDRAULIK - Optionen LONG REACH
Low-flow Kreislauf,Greiferdrehen mit Proportionalsteuerung

ARBEITSAUSRÜSTUNG
CX130D
Stiel 2,1 m HD
Stiel 3,0 m
CX160D CX180D
Stiel 2,2m
Stiel 3,0 m
Vorbereitung für Hydraulikschnellwechsler
Sicherheitsventile und Lasthaken an der Koppel

FAHRERKABINE
Frontschutz - mit vertikalen Streben (OPG Stufe 2)
Frontschutz - mit vertikalen Streben (OPG Stufe 1)
Front-Schutzgitter
Fahrsignal
AM/FM CD/Radio mit Antenne und 2 Lautsprechern
LED Arbeitsscheinwerfer
Seitenkamera
Seitenkamera mit LED Scheinwerfern (rechts und links)

UNTERWAGEN
Stahlbodenplatten, Dreistegplatten, halb offen
500 mm (CX130DLC und CX160D)
700 mm
800 mm (nur CX180D)
500mm Gummiketten (nur CX130D mit Schild)
Zweiteiliger Kettenschutz (CX130D)
Dreiteiliger Kettenschutz (CX160D, CX180D)

TELEMATIK
Drei (3)-Jahresabonnement SiteWatch "Advanced" mit Fernüberwachung und Lizenz für einen Nutzer

CASE
CASE

CASE
CX160D
CX160D

RAUPENBAGGER D-SERIE
CX130D

MOTOR

Modell ISUZU AR-4JJ1X
Typ Wassergekühlt, 4-Takt Diesel, 4-Zylinder in Reihe, Hochdruck Common-Rail-System (elektrisch geregelt), Turbolader mit Luft-zu-Luft Zwischenkühler, SCR-System
Emissionen Tier 4 Final / Eu Stufe IV
Anzahl Zylinder/Hubraum (l) 4 / 2,99
Bohrung und Hub (mm) 95,4 X 104,9

Nettoleistung
SAE J1349, ISO 9249 76,4 kW / 102,5 PS bei 2000 min^{-1}
ISO 14396 78,5 kW / 105 PS bei 2000 min^{-1}

Maximales Drehmoment
SAE J1349, ISO 9249 349 Nm bei 1800 min^{-1}
ISO 14396 356 Nm bei 1800 min^{-1}

HYDRAULIKSYSTEM

Hauptpumpen 2 Axialkolbenpumpen mit Regelsystem
Max. Förderstrom (l/min) 2 × 129 bei 2000 min^{-1}

Arbeitsdruck
Ausleger/Stiel/Löffel (MPa) 34,3
36,3 mit Auto Powerboost
Schwenkkreislauf (MPa) 27,9
Fahrmotoren (MPa) 34,3

CX130D LR
Arbeitsdruck
Schwenkkreislauf (MPa) 24.0

Vorsteuerung 1 Zahnradpumpe
Max. Förderstrom (l/min) 20
Arbeitsdruck (MPa) 3,9
Pumpe Planierschild (CX130D Planierschild) 1 Zahnradpumpe
Max. Förderstrom (l/min) 54 bei 2000 min^{-1}
Arbeitsdruck (MPa) 20,6

Ausleger-Zylinder
Bohrung (mm) 105
Hub (mm) 961

Stiel-Zylinder
Bohrung (mm) 115
Hub (mm) 1108

Löffel-Zylinder
Bohrung (mm) 95
Hub (mm) 881

CX130D LR
Löffel-Zylinder
Bohrung (mm) 85
Hub (mm) 665

SCHWENKWERK

Schwenkmotor Axialkolbenmotor mit konstantem Schluckvolumen
Max. Schwenkgeschwindigkeit (min^{-1}) 14,3
Schwenkmoment (Nm) 33.000

CX130D LR
Schwenkmoment (Nm) 28.400

FILTER

Ansaugfilter (µm) 105
Rücklauffilter (µm) 6
Filter Steuerkreislauf (µm) 8

ELEKTRISCHES SYSTEM

Bordnetzspannung (V) 24
Lichtmaschine (A) 50
Anlassser (V/kW) 24/4,0
Batterie 2 X 12 V 72 Ah/5HR

UNTERWAGEN

Fahrmotor Axialkolbenmotor mit variabler Fördermenge

Fahrgeschwindigkeiten
Schnelle Fahrt (km/h) 5,6
Langsame Fahrt (km/h) 3,4
Automatischer Fahrstufenwechsel
Zugkraft (kN) 116

CX130D Planierschild
Anzahl der Stützrollen (pro Seite) 1
Anzahl der Laufrollen (pro Seite) 7
Anzahl der Bodenplatten (pro Seite) 43

CX130D LC - CX130D LR
Anzahl der Stützrollen (pro Seite) 2
Anzahl der Laufrollen (pro Seite) 7
Anzahl der Bodenplatten (pro Seite) 46

FÜLLMENGEN

Kraftstofftank (l) 260
Hydrauliksystem (l) 157
Hydrauliktank (l) 82
Adblue-Tank (l) 75

LÄRMWERTE

Garantierter Schallleistungspegel (EU Richtlinie 2000/14/EC) LwA 99 dB(A)
Schalldruckpegel am Bedienplatz (ISO 6396) LpA 69 dB(A)

GEWICHT UND BODENDRUCK

mit 2,50 m Ausleger, 0,5 m^3 Tieflöffel, 600 mm Bodenplatten, Fahrer, Schmiermittel, Kühlmittel, vollem Kraftstofftank und Schutzgitter OPG Stufe 2

CX130D	BLADE	LC
Gewicht	14.000 kg	13.400 kg
Bodendruck	0,038 MPa	0,033 MPa
Gegengewicht	1.990 kg	

mit 5,30 m Ausleger, 0,28 m^3 Tieflöffel, 700 mm Bodenplatten, Fahrer, Schmiermittel, Kühlmittel

CX130D LR	
Gewicht	15.400 kg
Bodendruck	0.033 MPa
Gegengewicht	3.400 kg

TECHNISCHE DATEN

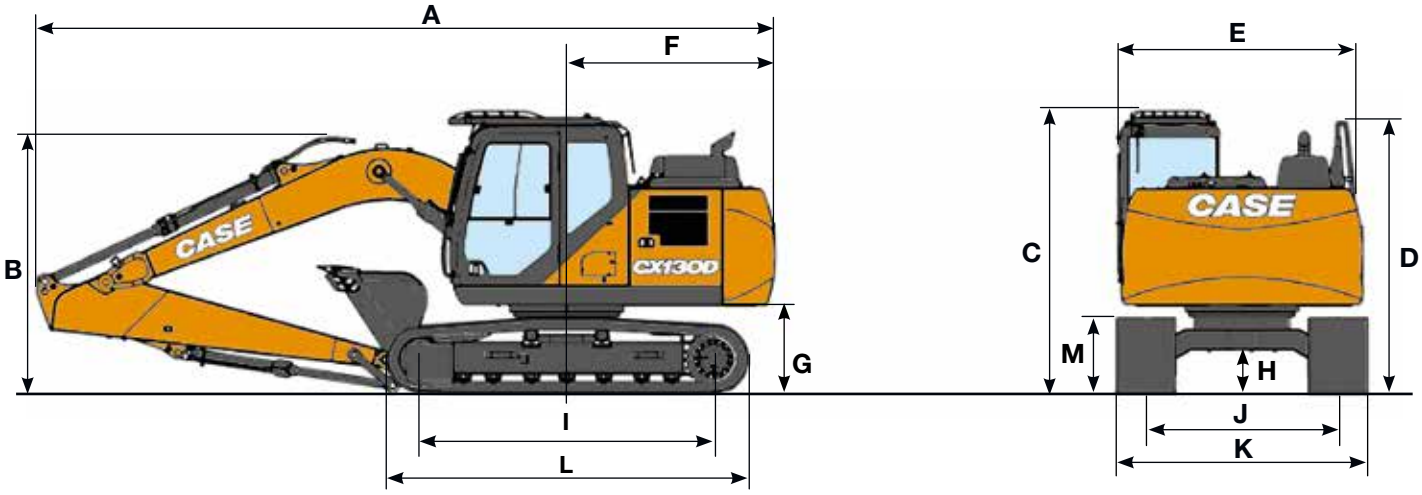

ABMESSUNGEN

			PLANIERSCHILD			LC	
		Stiel 2,50 m	Stiel 3,00 m	Stiel 2,10 m	Stiel 2,50 m	Stiel 3,00 m	Stiel 2,10 m
Gesamtlänge (ohne Ausrüstung)	mm	4160	4160	4160	4030	4030	4030
A Gesamtlänge (mit Ausreüstung)	mm	7900	7900	7890	7650	7640	7640
B Gesamthöhe (über Ausleger)	mm	2770	2640	2680	2770	2640	2680
C Kabinenhöhe	mm	2920	2920	2920	2920	2920	2920
D Gesamthöhe (über Handlauf)	mm	2810	2810	2810	2810	2810	2810
E Breite Oberwagen	mm	2530	2530	2530	2530	2530	2530
F Heckschwenk-Radius	mm	2170	2170	2170	2170	2170	2170
G Höhe bis Unterkante Oberwagen	mm	895	895	895	895	895	895
H Min. Bodenfreiheit	mm	425	425	425	420	420	420
I Abstand Mitte Leitrad bis Mitte Turas	mm	2790	2790	2790	3040	3040	3040
L Länge Unterwagen	mm	3500	3500	3500	3760	3760	3760
M Höhe Raupenlaufwerk	mm	780	780	780	780	780	780
J Spurweite	mm	1990	1990	1990	1990	1990	1990
K Breite Unterwagen (mit 600 mm Bodenplatten)	mm	2590	2590	2590	2590	2590	2590

LEISTUNGSDATEN

		Stiel 2,50 m	Stiel 3,00 m	Stiel 2,10 m
Länge Ausleger	mm	4630	4630	4630
Durchschwenkradius Tieflöffel	mm	1200	1200	1200
Durchschwenkwinkel Tieflöffel	°	178	178	178
A Max.Reichweite in Bodenhöhe	mm	8170	8640	7810
B Max. Reichweite	mm	8310	8770	7960
C Max. Grabtiefe	mm	5550	6050	5160
D Max. Einstichhöhe	mm	8770	9050	8550
E Max. Ausschütthöhe	mm	6390	6680	6170
F Geringster Schwenkradius	mm	2340	2660	2360

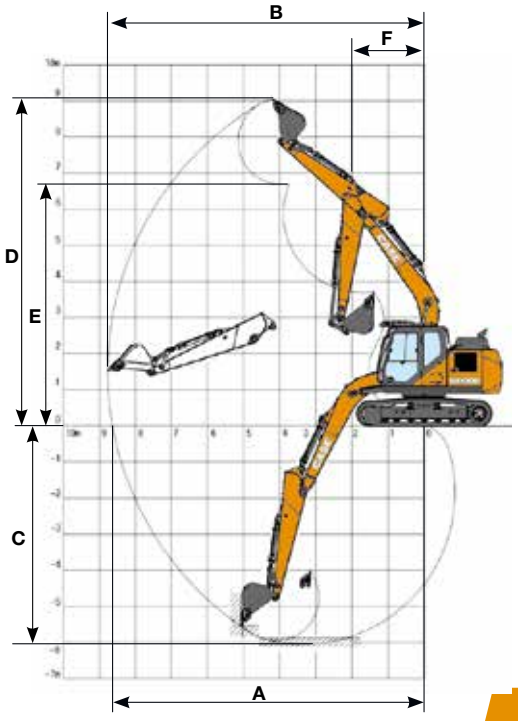

GRABKRÄFTE (ISO 6015)

		Stiel 2,50 m	Stiel 3,00 m	Stiel 2,10 m
Losbrechkraft, Löffelstiel	kN	62	56	70
mit Power Boost	kN	66	60	74
Losbrechkraft, Tieflöffel	kN	90	90	90
mit Power Boost	kN	95	95	95

RAUPENBAGGER D-SERIE
CX130D LONG REACH

GENERAL DIMENSIONS

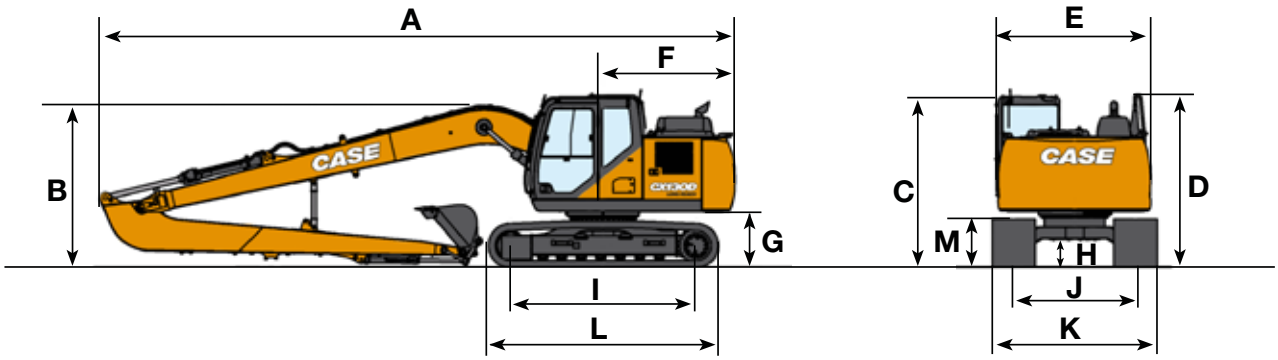

			Stiel 5,30 m
	Gesamtlänge (ohne Ausrüstung)	mm	4030
A	Gesamtlänge (mit Ausreüstung)	mm	10390
B	Gesamthöhe (über Ausleger)	mm	2660
C	Kabinenhöhe	mm	2800
D	Gesamthöhe (über Handlauf)	mm	2810
E	Breite Oberwagen	mm	2530
F	Heckschwenk-Radius	mm	2170
G	Höhe bis Unterkante Oberwagen	mm	895
H	Min. Bodenfreiheit	mm	420
I	Abstand Mitte Leitrad bis Mitte Turas	mm	3040
L	Länge Unterwagen	mm	3760
M	Höhe Raupenlaufwerk	mm	780
J	Spurweite	mm	1990
K	Breite Unterwagen (mit 700 mm Bodenplatten)	mm	2690

LEISTUNGSDATEN

			Stiel 5,30 m
	Länge Ausleger	mm	7400
	Durchschwenkradius Tieflöffel	mm	1050
	Durchschwenkwinkel Tieflöffel		180°
A	Max.Reichweite in Bodenhöhe	mm	13010
B	Max. Reichweite	mm	13100
C	Max. Grabtiefe	mm	10130
D	Max. Einstichhöhe	mm	12070
E	Max. Ausschütthöhe	mm	10080
F	Geringster Schwenkradius	mm	3220

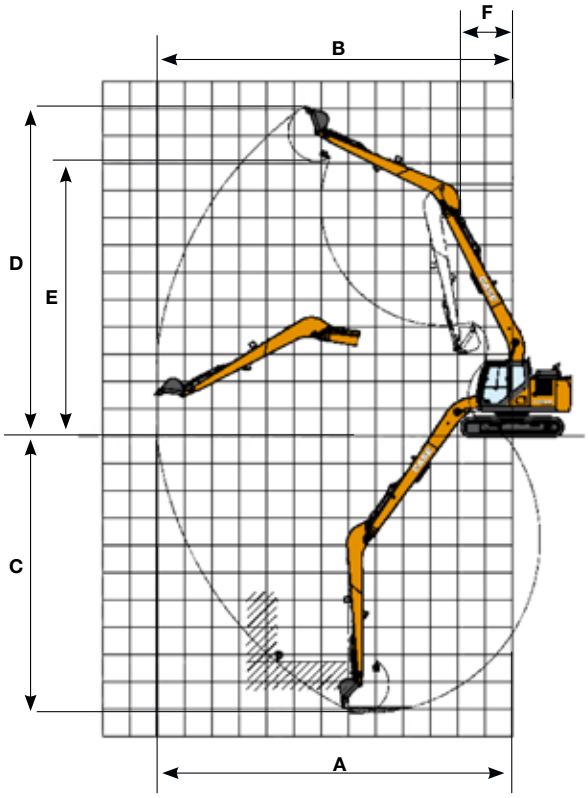

GRABKRÄFTE (ISO 6015)

	Stiel 5,30 m
Losbrechkraft, Löffelstiel	23 kN
Losbrechkraft, Tieflöffel	35 kN

HUBKRÄFTE
CX130D

ABGESTÜTZT - Stiel 2,50 m, 600 mm Bodenplatten. Max. Reichweite 8,31m

Gerade / Seite	REICHWEITE 1,5 m		3,0 m		4,5 m		6,0 m		7,5 m		Bei max, Reichweite		m
7,5 m					1830*	1830*					1420*	1420*	5,22
6,0 m							2370*	2370*			1210*	1210*	6,70
4,5 m					2900*	2900*	2830*	2450	1240*	1240*	1140*	1140*	7,53
3,0 m			5260*	5260*	3950*	3750	3270*	2350	2400*	1580	1140*	1140*	7,94
1,5 m			7700*	6720	5060*	3520	3830*	2230	2870*	1530	1210*	1210*	8,02
0 m	2490*	2490*	7980*	6240	5800*	3310	4210*	2130	2660*	1480	1350*	1350*	7,80
-1,5 m	5020*	5020*	9240*	6200	5940*	3220	4260*	2080			1610*	1560	7,25
-3,0 m	7810*	7810*	8520*	6300	5600*	3270	3830*	2140			2180*	1960	6,31
-4,5 m			6460*	6370*	4000*	3390*					3490*	3080	4,76

ABGESTÜTZT - Stiel 2,10 m, 600 mm Bodenplatten. Max. Reichweite 6,76 m

Gerade / Seite	REICHWEITE 2,0 m		4,0 m		6,0 m		Bei max. Reichweite		m
6,0 m			3610*	3610*			2730*	2730*	5,0
4,0 m			4270*	4270*	3800*	2530	2440*	2340	6,27
2,0 m			5980*	4350	4200*	2420	2490*	2040	6,74
0 m			7000*	4080	4550*	2330	2840*	2050	6,58
-2,0 m	7910*	7910*	6630*	4060			3830*	2480	5,74

ABGESTÜTZT - Stiel 3,00 m, 600 mm Bodenplatten. Max. Reichweite 7,57 m

Gerade / Side	REICHWEITE 2,0 m		4,0 m		6,0 m		Bei max. Reichweite		m
6,0 m					2160*	2160*	1990*	1990*	6,06
4,0 m					3160*	2590	1850*	1850*	7,14
2,0 m			5060*	4480	3740*	2440	1900*	1700	7,55
0 m			6610*	4090	4330*	2300	2130*	1700	7,41
-2,0 m	6340*	6340*	6890*	3960	4410*	2240	2720*	1950	6,68
-4,0 m	10230*	10230*	5570*	4060			3960*	2890	5,11

NICHT ABGESTÜTZT - Stiel 2,50 m, 600 mm Bodenplatten. Max. Reichweite 8,31 m

Gerade / Seite	REICHWEITE 1,5 m		3,0 m		4,5 m		6,0 m		7,5 m		Bei max, Reichweite		m
7,5 m					1830*	1830*					1420*	1420*	5,22
6,0 m							2370*	2340			1210*	1210*	6,70
4,5 m					2900*	2900*	2830*	2300	1240*	1240*	1140*	1140*	7,53
3,0 m			5260*	5260*	3950*	3540	2910	2200	1970	1940	1140*	1140*	7,94
1,5 m			7700*	6190	4450	3280	2780	2080	1910	1420	1210*	1210*	8,02
0 m	2490*	2490*	7980*	5730	4230*	3070	2670	1970	1870	1370	1350*	1280	7,80
-1,5 m	5020*	5020*	8340	5690	4130	2990	2620	1930			1610*	1440	7,25
-3,0 m	7810*	7810*	8440*	5790	4170	3030	2680	1990			2180*	1820	6,31
-4,5 m			6460*	5920	4000*	3160					3490*	2860	4,76

NICHT ABGESTÜTZT - Stiel 2,10 m, 600 mm Bodenplatten. Max. Reichweite 6.76 m

Gerade / Seite	REICHWEITE 2,0 m		4,0 m		6,0 m		Bei max. Reichweite		m
6,0 m			3610*	3610*			2730*	2730*	5,0
4,0 m			4270*	4270*	3080	2370	2440*	2200	6,27
2,0 m			5520	4050	2970	2270	2490	1910	6,74
0 m			5220	3790	2870	2180	2520	1920	6,58
-2,0 m	7910*	7910*	5200	3770			3060	2320	5,74

NICHT ABGESTÜTZT - Stiel 3,00 m, 600 mm Bodenplatten. Max. Reichweite 7,57 m

Gerade / Seite	REICHWEITE 2,0 m		4,0 m		6,0 m		Bei max. Reichweite		m
6,0 m					2160*	2160*	1990*	1990*	6,06
4,0 m					3150	2430	1850*	1800	7,14
2,0 m			5060*	4180	3000	2290	1900*	1590	7,55
0 m			5240	2800	2850	2150	2090	1590	7,41
-2,0 m	6340*	6340*	5090	3670	2780	2090	2410	1820	6,68
-4,0 m	10230*	10230*	5200	3770			3610	2700	5,11

*Die Hubleistungen werden in kg gemäß ISO Standards angegeben und beziehen sich auf einen Bagger ohne Löffel. Die Werte entsprechen nicht mehr als 87 % der durch das Hydrauliksystem begrenzten Hubleistung oder 75% der statischen Kipplast. Werte mit Sternchen (*) sind durch die hydraulische Hubleistung begrenzt.

HUBKRÄFTE
CX130D

NICHT ABGESTÜTZT - Stiel 2,50 m, 500 mm Bodenplatten. Max. Reichweite 8,31 m

Gerade / Seite	REICHWEITE 1,5 m		3,0 m		4,5 m		6,0 m		7,5 m		Bei max, Reichweite		m
7,5 m					1830*	1830*					1420*	1420*	5,22
6,0 m							2370*	2310			1210*	1210*	6,70
4,5 m					2900*	2900*	2830*	2270	1240*	1240*	1140*	1140*	7,53
3,0 m			5260*	5260*	3950*	3490	2880	2170	1940	1440	1140*	1140*	7,94
1,5 m			7700*	6110	4400	3230	2750	2040	1890	1390	1210*	1210*	8,02
0 m	2490*	2490*	7980*	5660	4170	3030	2640	1940	1840	1350	1350*	1260	7,80
-1,5 m	5020*	5020*	8240	5610	4080	2940	2590	1900			1610*	1420	7,25
-3,0 m	7810*	7810*	8360	5710	4120	2990	2650	1960			2180*	1790	6,31
-4,5 m			6460*	5850	4000*	3120					3490*	2820	4,76

LC - Stiel 2,50 m, 600 mm Bodenplatten. Max. Reichweite 8,31 m

Gerade / Seite	REICHWEITE 1,5 m		3,0 m		4,5 m		6,0 m		7,5 m		Bei max. Reichweite		m
7,5 m					1830*	1830*					1420*	1420*	5,22
6,0 m							2370*	2230			1210*	1210*	6,70
4,5 m					2900*	2900*	2830*	2190	1240*	1240*	1140*	1140*	7,53
3,0 m			5260*	5260*	3950*	3380	3250	2090	2230	1390	1140*	1140*	7,94
1,5 m			7700*	5920	5030	3130	3150	1970	2170	1330	1210*	1170	8,02
0 m	2490*	2490*	7980*	5460	4840	2920	3040	1870	2120	1290	1350*	1210	7,80
-1,5 m	5020*	5020*	9240*	5420	4740	2830	2990	1820			1610*	1360	7,25
-3,0 m	7810*	7810*	8520*	5520	4780	2880	3040	1880			2180*	1720	6,31
-4,5 m			6460*	5680	4000*	3010					3490*	2720	4,76

LC - Stiel 2,10 m, 600 mm Bodenplatten. Max. Reichweite 6,76 m

Gerade / Seite	REICHWEITE 2,0 m		4,0 m		6,0 m		Bei max. Reichweite		m
6,0 m			3610*	3610*			2730*	2730*	5,0
4,0 m			4270*	4270*	3450	2270	2440*	2100	6,27
2,0 m			5980*	3880	3340	2160	2490*	1810	6,74
0 m			6000	3610	3230	2070	2840*	1830	6,58
-2,0 m	7910*	7910*	5980	3590			3460	2200	5,74

LC - Stiel 3,00 m, 600 mm Bodenplatten. Max. Reichweite 7,57 m

Gerade / Side	REICHWEITE 2,0 m		4,0 m		6,0 m		Bei max. Reichweite		m
6,0 m					2160*	2160*	1990*	1990*	6,06
4,0 m					3160*	2320	1850*	1720	7,14
2,0 m			5060*	4000	3370	2180	1900*	1510	7,55
0 m			6020	3620	3210	2040	2130*	1510	7,41
-2,0 m	6340*	6340*	5870	3490	3150	1980	2710	1730	6,68
-4,0 m	10230*	10230*	5570*	3590			3960*	2570	5,11

LC - Stiel 2,50 m, 500 mm Bodenplatten. Max. Reichweite 8,31 m

Gerade / Seite	REICHWEITE 1,5 m		3,0 m		4,5 m		6,0 m		7,5 m		Bei max. Reichweite		m
7,5 m					1830*	1830*					1420*	1420*	5,22
6,0 m							2370*	2200			1210*	1210*	6,70
4,5 m					2900*	2900*	2830*	2160	1240*	1240*	1140*	1140*	7,53
3,0 m			5260*	5260*	3950*	3340	3210	2060	2190	1360	1140*	1140*	7,94
1,5 m			7700*	5830	4960*	3080	3100	1940	2130	1310	1210*	1150	8,02
0 m	2490*	2490*	7980*	5380	4770	2870	2990	1830	2090	1270	1350*	1180	7,80
-1,5 m	5020*	5020*	9240*	5340	4670	2790	2940	1790			1610*	1330	7,25
-3,0 m	7810*	7810*	8520*	5440	4710	2830	2990	1850			2180*	1690	6,31
-4,5 m			6460*	5610	4000*	2960					3490*	2680	4,76

*Die Hubleistungen werden in kg gemäß ISO Standards angegeben und beziehen sich auf einen Bagger ohne Löffel. Die Werte entsprechen nicht mehr als 87 % der durch das Hydrauliksystem begrenzten Hubleistung oder 75% der statischen Kipplast. Werte mit Sternchen (*) sind durch die hydraulische Hubleistung begrenzt.

LONG REACH AUSRÜSTUNG

Gerade / Side	REICHWEITE 2,0 m		4,0 m		6,0 m		8,0 m		10,0 m		12,0 m		Bei max. Reichweite		m
Stiel 5.30 m, 750 LC mm Bodenplatten. Max. Reichweite 12.00 m															
10,0 m							1030*	1030*					720*	720*	8,49
8,0 m							1400*	1400*	760*	760*			660*	660*	10,12
6,0 m							1530*	1530*	1440*	1360			640*	640*	11,17
4,0 m					2050*	2050*	1800*	1800*	1650*	1300			660*	660*	11,79
2,0 m			4310*	4310*	2760*	2630	2150*	1730	1840*	1210	750*	750*	710*	710*	12,04
0 m			2770*	2770*	3390*	2310	2450	1560	1770	1120			790*	790*	11,95
-2,0 m	1420*	1420*	2690*	2690*	3460	2120	2320	1450	1700	1060			930*	860	11,52
-4,0 m	2060*	2060*	3280*	3280*	3390	2060	2270	1400	1680	1030			1190*	950	10,69
-6,0 m	2770*	2770*	4240*	3750	3430	2090	2300	1420					1750*	1160	9,37
-8,0 m			4140*	3990	2860*	2230							2240*	1740	7,29

TIEFLÖFFEL

STANDARD-TIEFLÖFFEL (DIREKTANBAU)

FÜLLMENGEN (ISO7451 GEHÄUFT)	BREITE	GEWICHT	STIEL 2,50 m	STIEL 3,00 m	STIEL 2,10 m
0,21 m³	450 mm	249 kg	○	○	○
0,31 m³	600 mm	283 kg	○	○	○
0,41 m³	750 mm	326 kg	○	○	○
0,52 m³	900 mm	359 kg	○	●	○
0,58 m³	1000 mm	393 kg	●	■	○
0,66 m³	1100 mm	425 kg	●	■	●
0,73 m³	1200 mm	449 kg	■	×	■

CASE MULTI-FIT S LÖFFEL (HYDR. SCHNELLWECHSLER)

FÜLLMENGEN (ISO7451 GEHÄUFT)	BREITE	GEWICHT	STIEL 2,50 m	STIEL 3,00 m	STIEL 2,10 m
0,21 m³	450 mm	242 kg	○	○	○
0,31 m³	600 mm	277 kg	○	○	○
0,41 m³	750 mm	311 kg	○	●	○
0,52 m³	900 mm	355 kg	●	■	○
0,58 m³	1000 mm	385 kg	■	■	●
0,66 m³	1100 mm	418 kg	■	×	■
0,73 m³	1200 mm	442 kg	×	×	■

DREHBARER GRABENRÄUMLÖFFEL

FÜLLMENGEN (ISO7451 GEHÄUFT)	BREITE	GEWICHT	STIEL 2,50 m	STIEL 3,00 m	STIEL 2,10 m
0,46 m³	1500 mm	634 kg	●	■	●
0,55 m³	1800 mm	690 kg	■	×	■
0,61 m³	2000 mm	729 kg	×	×	■

LONG REACH

STANDARD-TIEFLÖFFEL (DIREKTANBAU)

FÜLLMENGEN (ISO7451 GEHÄUFT)	BREITE	GEWICHT	STIEL 5.30 m
0.10 m³	300 mm	125 kg	○
0.12 m³	350 mm	130 kg	○
0.15 m³	400 mm	140 kg	○
0.17 m³	450 mm	145 kg	○
0.19 m³	500 mm	150 kg	○
0.24 m³	600 mm	170 kg	●
0.32 m³	750 mm	200 kg	■

CASE MULTI-FIT S LÖFFEL (HYDR. SCHNELLWECHSLER)

FÜLLMENGEN (ISO7451 GEHÄUFT)	BREITE	GEWICHT	STIEL 5.30 m
0.10 m³	300 mm	125 kg	○
0.12 m³	350 mm	130 kg	○
0.15 m³	400 mm	140 kg	○
0.17 m³	450 mm	145 kg	○
0.19 m³	500 mm	150 kg	○
0.24 m³	600 mm	170 kg	●
0.32 m³	750 mm	200 kg	■

GRABENRÄUMLÖFFEL (DIREKTANBAU)

FÜLLMENGEN (ISO7451 GEHÄUFT)	BREITE	GEWICHT	STIEL 5.30 m
0.27 m³	1200 mm	170 kg	●
0.35 m³	1500 mm	200 kg	■

GRABENRÄUMLÖFFEL (HYDR. SCHNELLWECHSLER)

FÜLLMENGEN (ISO7451 GEHÄUFT)	BREITE	GEWICHT	STIEL 5.30 m
0.27 m³	1200 mm	180 kg	■

○ Durchschnittliche Materialdichte bis 2 t/m³ ● Durchschnittliche Materialdichte bis 1.6 t/m³ ■ Durchschnittliche Materialdichte bis 1.2 t/m³ × Nicht anwendbar

CX D-SERIES
CX160D

MOTOR

Modell ISUZU AR-4JJ1X
Typ Wassergekühlt, 4-Takt Diesel, 4-Zylinder in Reihe, Hochdruck Common-Rail-System (elektrisch geregelt), Turbolader mit Luft-zu-Luft Zwischenkühler, SCR-System
Emissionen Tier 4 Final / Eu Stufe IV
Anzahl Zylinder/Hubraum (l) 4 / 2,99
Bohrung und Hub (mm) 95,4 x 104,9
Nettoleistung
SAE J1349, ISO 9249 83,2 kW / 111,6 PS bei 2200 min^{-1}
ISO 14396 86,0 kW / 115,3 PS bei 2200 min^{-1}
Maximales Drehmoment
SAE J1349, ISO 9249 349 Nm bei 1800 min^{-1}
ISO 14396 356 Nm bei 1800 min^{-1}

HYDRAULIKSYSTEM

Hauptpumpen 2 Axialkolbenpumpen mit Regelsystem
Max. Förderstrom (l/min) 2 × 142 bei 2200 min^{-1}
Arbeitsdruck
Ausleger/Stiel/Löffel (MPa) 34,3
36,3 mit Auto Powerboost
Schwenkkreislauf (MPa) 27,9
Fahrmotoren (MPa) 34,3
Vorsteuerung 1 Zahnradpumpe
Max. Förderstrom (l/min) 22
Arbeitsdruck (MPa) 3,9
Ausleger-Zylinder
Bohrung (mm) 115
Hub (mm) 1179
Stiel-Zylinder
Bohrung (mm) 125
Hub (mm) 1280
Löffel-Zylinder
Bohrung (mm) 105
Hub (mm) 985

SCHWENKWERK

Schwenkmotor Axialkolbenmotor mit konstantem Schluckvolumen
Max. Schwenkgeschwindigkeit (min^{-1}) 11,5
Schwenkmoment (Nm) 45100

FILTER

Ansaugfilter (µm) 105
Rücklauffilter (µm) 6
Filter Steuerkreislauf (µm) 8

ELEKTRISCHES SYSTEM

Bordnetzspannung (V) 24
Lichtmaschine (A) 50
Anlassser (V/kW) 24/4,0
Batterie 2 x 12 V - 72 Ah/5HR

UNTERWAGEN

Fahrmotor Axialkolbenmotor mit variabler Fördermenge
Fahrgeschwindigkeiten
Schnelle Fahrt (km/h - Automatischer Fahrstufenwechsel) 5,4
Langsame Fahrt (km/h) 2,8
Zugkraft (kN) 160
Anzahl der Stützrollen (pro Seite) 2
Anzahl der Laufrollen (pro Seite) 7
Anzahl der Bodenplatten (pro Seite) 44

FÜLLMENGEN

Kraftstofftank (l) 300
Hydrauliksystem (l) 167
Hydrauliktank (l) 82
Adblue-Tank (l) 85

LÄRMWERTE

Garantierter Schallleistungspegel
(EU Richtlinie 2000/14/EC) LwA 100 dB(A)
Schalldruckpegel am Bedienplatz (ISO 6396) LpA 69 dB(A)

GEWICHT UND BODENDRUCK

mit 2,62 m Stiel, 0,62 m^3 Tieflöffel, 600 mm Bodenplatten, Fahrer, Schmiermittel, Kühlmittel, vollem Kraftstofftank und Schutzgitter OPG Stufe 2

CX160D	Gewicht	Bodendruck
	17350 kg	0.041 MPa

Gegengewicht 2870 kg

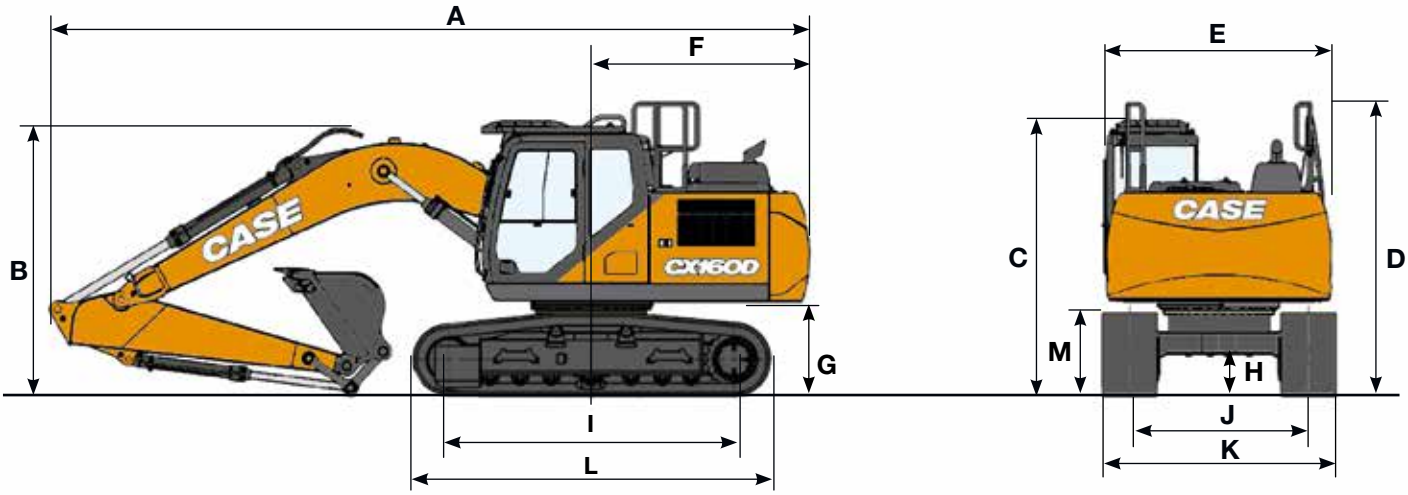

ABMESSUNGEN

			Stiel 2,6 m	Stiel 3,0 m	Stiel 2,2 m
	Gesamtlänge (ohne Ausrüstung)	mm	4520	4520	4520
A	Gesamtlänge (mit Ausreüstung)	mm	8550	8610	8580
B	Gesamthöhe (über Ausleger)	mm	2960	3130	3000
C	Kabinenhöhe	mm	3050	3050	3050
D	Gesamthöhe (über Handlauf)	mm	3260	3260	3260
E	Breite Oberwagen	mm	2530	2530	2530
F	Heckschwenk-Radius	mm	2520	2520	2520
G	Höhe bis Unterkante Oberwagen	mm	1020	1020	1020
H	Min. Bodenfreiheit	mm	420	420	420
I	Abstand Mitte Leitrad bis Mitte Turas	mm	3190	3190	3190
L	Länge Unterwagen	mm	3990	3990	3990
M	Höhe Raupenlaufwerk	mm	920	920	920
J	Spurweite	mm	1990	1990	1990
K	Breite Unterwagen (mit 600 mm Bodenplatten)	mm	2590	2590	2590

LEISTUNGSDATEN

			Stiel 2,6 m	Stiel 3,0 m	Stiel 2,2 m
	Länge Ausleger	mm	5150	5150	5150
	Durchschwenkradius Tieflöffel	mm	1350	1350	1350
	Durchschwenkwinkel Tieflöffel	°	178	178	178
A	Max.Reichweite in Bodenhöhe	mm	8870	9220	8490
B	Max. Reichweite	mm	9040	9380	8670
C	Max. Grabtiefe	mm	6060	6490	5660
D	Max. Einstichhöhe	mm	9240	9290	9010
E	Max. Ausschütthöhe	mm	6610	6690	6380
F	Geringster Schwenkradius	mm	2990	3050	2980

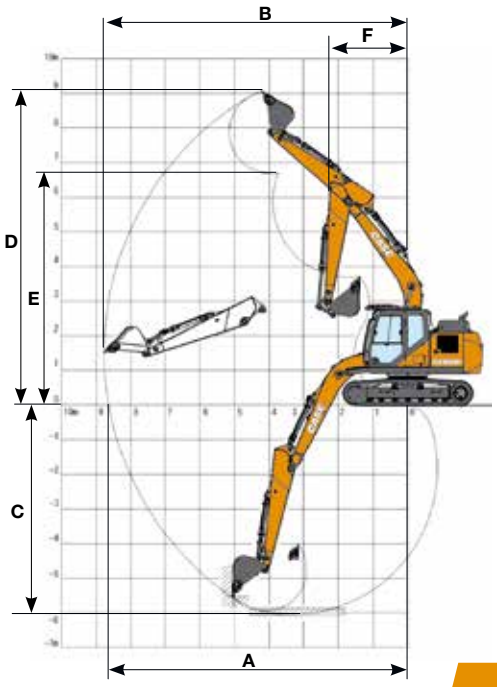

GRABKRÄFTE (ISO 6015)

		Stiel 2,6 m	Stiel 3,0 m	Stiel 2,2 m
Reißkraft, Löffelstiel	kN	79	72	90
mit Power Boost	kN	84	77	95
Losbrechkraft, Tieflöffel	kN	112	112	112
mit Power Boost	kN	118	118	118

HUBKRÄFTE
CX160D

Gerade / Seite	REICHWEITE 2,0 m		4,0 m		6,0 m		Bei max. Reichweite		m

Stiel 2,6 m, 600 mm Bodenplatten. Max. Reichweite 7,69 m

6,0 m					3920*	3340	2660*	2660*	6,37
4,0 m			6090*	6000	5000	3240	2540*	2330	7,34
2,0 m			8890*	5340	4760	3030	2650*	2100	7,69
0 m			8560	4970	4580	2680	3010*	2120	7,49
-2,0 m	8100*	8100*	8500	4910	4530	2820	3890	2450	6,7
-4,0 m	13650*	13650*	8050*	5100			5960*	3720	5,5

Gerade / Seite	REICHWEITE 2,0 m		4,0 m		6,0 m		Bei max. Reichweite		m

2,2 m length, 600 mm Bodenplatten. Max. Reichweite 7,32 m

6,0 m							3510*	3360	5,92
4,0 m			6720*	5910	4970	3220	3340*	2540	6,96
2,0 m			8940	5280	4760	3030	3510*	2270	7,32
0 m			8580	4990	4600	2890	3620	2310	7,11
-2,0 m	8950*	8950*	8580	4990	4590	2880	4330	2730	6,28
-4,0 m			7160*	5230			6120*	4510	4,46

Gerade / Seite	REICHWEITE 2,0 m		4,0 m		6,0 m		8,0 m		Bei max. Reichweite		m

Stiel 3,0 m, 600 mm Bodenplatten. Max. Reichweite 8,03 m

8,0 m									2820*	2820*	4,94
6,0 m					3850*	3390			2390*	2390*	6,78
4,0 m					4690*	3260			2310*	2160	7,7
2,0 m			8240*	5410	4770	3030	2570*	1950	2440*	1940	8,3
0 m			8550	4940	4550	2830			2790*	1950	7,84
-2,0 m	7650*	7650*	8410	4830	4470	2750			3540	2220	7,9
-4,0 m	14120*	14120*	8570	4960					5120	3170	5,56

STANDARD-TIEFLÖFFEL (DIREKTANBAU)

FÜLLMENGEN (ISO7451 GEHÄUFT)	BREITE	GEWICHT	STIEL 2,6 m	STIEL 3,0 m	STIEL 2,2 m
0,24 m³	470 mm	350 kg	○	○	○
0,36 m³	600 mm	389 kg	○	○	○
0,50 m³	750 mm	437 kg	○	○	○
0,62 m³	900 mm	475 kg	○	●	○
0,70 m³	1000 mm	501 kg	●	●	○
0,78 m³	1100 mm	536 kg	●	■	●
0,87 m³	1200 mm	562 kg	■	■	●
1,00 m³	1350 mm	625 kg	■	×	■

CASE MULTI-FIT S LÖFFEL (HYDR.SCHNELLWECHSLER)

FÜLLMENGEN (ISO7451 GEHÄUFT)	BREITE	GEWICHT	STIEL 2,6 m	STIEL 3,0 m	STIEL 2,2 m
0,24 m³	470 mm	338 kg	○	○	○
0,36 m³	600 mm	377 kg	○	○	○
0,50 m³	750 mm	417 kg	○	●	○
0,62 m³	900 mm	466 kg	●	■	○
0,70 m³	1000 mm	492 kg	■	■	●
0,78 m³	1100 mm	528 kg	■	×	■
0,87 m³	1200 mm	554 kg	×	×	■

DREHBARER GRABENRÄUMLÖFFEL

FÜLLMENGEN (ISO7451 GEHÄUFT)	BREITE	GEWICHT	STIEL 2,6 m	STIEL 3,0 m	STIEL 2,2 m
0,46 m³	1500 mm	644 kg	○	○	○
0,55 m³	1800 mm	700 kg	●	●	○
0,61 m³	2000 mm	739 kg	●	■	●
0,68 m³	2200 mm	804 kg	■	■	●
0,74 m³	2400 mm	836 kg	■	×	■

○ Durchschnittliche Materialdichte bis 2 t/m³ ● Durchschnittliche Materialdichte bis 1.6 t/m³ ■ Durchschnittliche Materialdichte bis 1.2 t/m³ × Nicht anwendbar

*Die Hubleistungen werden in kg gemäß ISO Standards angegeben und beziehen sich auf einen Bagger ohne Löffel. Die Werte entsprechen nicht mehr als 87 % der durch das Hydrauliksystem begrenzten Hubleistung oder 75% der statischen Kipplast. Werte mit Sternchen (*) sind durch die hydraulische Hubleistung begrenzt.

CX D-SERIES
CX180D

MOTOR

Modell ISUZU AR-4JJ1X
Typ Wassergekühlt, 4-Takt Diesel, 4-Zylinder in Reihe, Hochdruck Common-Rail-System (elektrisch geregelt), Turbolader mit Luft-zu-Luft Zwischenkühler, SCR-System
Emissionen Tier 4 Final / Eu Stufe IV
Anzahl Zylinder/Hubraum (l) 4 / 2,99
Bohrung und Hub (mm) 95,4 x 104,9

Nettoleistung
SAE J1349, ISO 9249 83,2 kW / 111,6 PS bei 2200 min^{-1}
ISO 14396 86,0 kW / 115,3 PS bei 2200 min^{-1}

Maximales Drehmoment
SAE J1349, ISO 9249 349 Nm bei 1800 min^{-1}
ISO 14396 356 Nm bei 1800 min^{-1}

HYDRAULIKSYSTEM

Hauptpumpen 2 Axialkolbenpumpen mit Regelsystem
Max. Förderstrom (l/min) 2 × 142 bei 2200 min^{-1}

Arbeitsdruck
Ausleger/Stiel/Löffel (MPa) 34,3
36,3 mit Auto Powerboost
Schwenkkreislauf (MPa) 27,9
Fahrmotoren (MPa) 34,3

Vorsteuerung 1 Zahnradpumpe
Max. Förderstrom (l/min) 22
Arbeitsdruck (MPa) 3,9

Ausleger-Zylinder
Bohrung (mm) 115
Hub (mm) 1179

Stiel-Zylinder
Bohrung (mm) 125
Hub (mm) 1280

Löffel-Zylinder
Bohrung (mm) 105
Hub (mm) 985

SCHWENKWERK

Schwenkmotor _ Axialkolbenmotor mit konstantem Schluckvolumen
Max. Schwenkgeschwindigkeit (min^{-1}) 11,5
Schwenkmoment (Nm) 45100

FILTER

Ansaugfilter (µm) 105
Rücklauffilter (µm) 6
Filter Steuerkreislauf (µm) 8

ELEKTRISCHES SYSTEM

Bordnetzspannung (V) 24
Lichtmaschine (A) 50
Anlassser (V/kW) 24/4,0
Batterie 2 x 12 V - 72 Ah/5HR

UNTERWAGEN

Fahrmotor Axialkolbenmotor mit variabler Fördermenge

Fahrgeschwindigkeiten
Schnelle Fahrt (km/h - Automatischer Fahrstufenwechsel) 4,0
Langsame Fahrt (km/h) 2,3
Zugkraft (kN) 190
Anzahl der Stützrollen (pro Seite) 2
Anzahl der Laufrollen (pro Seite) 7
Anzahl der Bodenplatten (pro Seite) 46

FÜLLMENGEN

Kraftstofftank (l) 300
Hydrauliksystem (l) 167
Hydrauliktank (l) 82
Adblue-Tank (l) 85

LÄRMWERTE

Garantierter Schallleistungspegel (EU Richtlinie 2000/14/EC) LwA 100 dB(A)
Schalldruckpegel am Bedienplatz (ISO 6396) LpA 69 dB(A)

GEWICHT UND BODENDRUCK

mit 2,62 m Stiel, 0,62 m^3 Tieflöffel, 600 mm Bodenplatten, Fahrer, Schmiermittel, Kühlmittel, vollem Kraftstofftank und Schutzgitter OPG Stufe 2

CX160D	Gewicht	Bodendruck
	18450 kg	0.041 MPa

Gegengewicht 3120 kg

TECHNISCHE DATEN

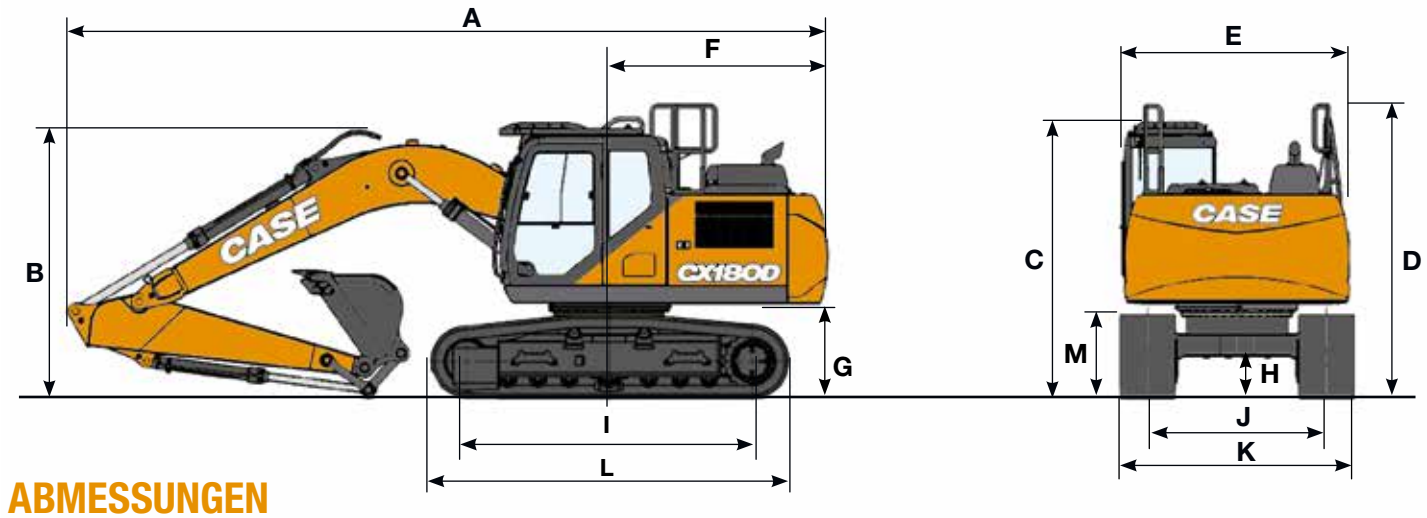

ABMESSUNGEN

			Stiel 2,6 m	Stiel 3,0 m	Stiel 2,2 m
	Gesamtlänge (ohne Ausrüstung)	mm	4610	4610	4610
A	Gesamtlänge (mit Ausreüstung)	mm	8550	8600	8580
B	Gesamthöhe (über Ausleger)	mm	2960	3120	3000
C	Kabinenhöhe	mm	3070	3070	3070
D	Gesamthöhe (über Handlauf)	mm	3280	3280	3280
E	Breite Oberwagen	mm	2530	2530	2530
F	Heckschwenk-Radius	mm	2520	2520	2520
G	Höhe bis Unterkante Oberwagen	mm	1040	1040	1040
H	Min. Bodenfreiheit	mm	440	440	440
I	Abstand Mitte Leitrad bis Mitte Turas	mm	3370	3370	3370
L	Länge Unterwagen	mm	4180	4180	4180
M	Höhe Raupenlaufwerk	mm	925	925	925
J	Spurweite	mm	2200	2200	2200
K	Breite Unterwagen (mit 600 mm Bodenplatten)	mm	2800	2800	2800

LEISTUNGSDATEN

			Stiel 2,6 m	Stiel 3,0 m	Stiel 2,2 m
	Länge Ausleger	mm	5150	5150	5150
	Durchschwenkradius Tieflöffel	mm	1350	1350	1350
	Durchschwenkwinkel Tieflöffel	°	178	178	178
A	Max.Reichweite in Bodenhöhe	mm	8870	9210	8490
B	Max. Reichweite	mm	9040	9380	8670
C	Max. Grabtiefe	mm	6040	6470	5650
D	Max. Einstichhöhe	mm	9250	9300	9030
E	Max. Ausschütthöhe	mm	6630	6710	6400
F	Geringster Schwenkradius	mm	2990	3050	2980

GRABKRÄFTE (ISO 6015)

		Stiel 2,6 m	Stiel 3,0 m	Stiel 2,2 m
Losbrechkraft, Löffelstiel	kN	79	72	90
mit Power Boost	kN	84	77	95
Losbrechkraft, Tieflöffel	kN	112	112	112
mit Power Boost	kN	118	118	118

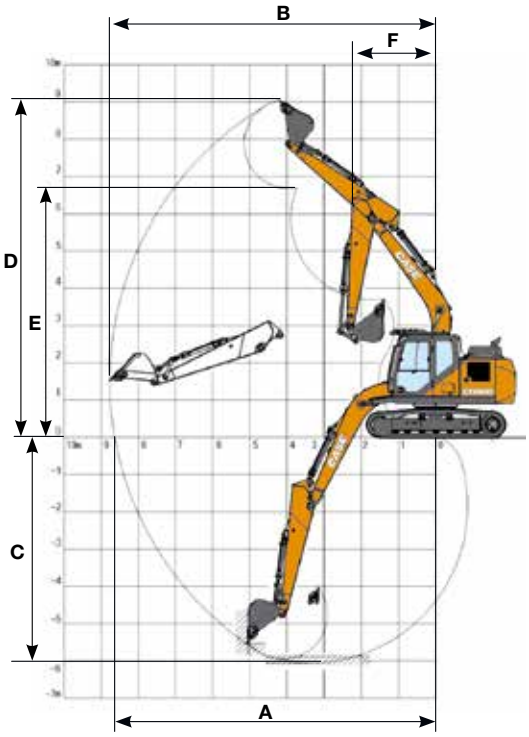

HUBKRÄFTE
CX180D

Stiel 2.6 m, 600 mm Bodenplatten. Max. Reichweite 7.69 m

Gerade / Seite	REICHWEITE 2,0 m		4,0 m		6,0 m		Bei max. Reichweite		m
6,0 m					3940*	3940*	2660*	2660*	6,38
4,0 m			6100*	6100*	5080*	3860	2540*	2540*	7,35
2,0 m			8910*	6480	5520	3640	2650*	2540	7,69
0 m			10110	6100	5320	3470	3020*	2580	7,48
-2,0 m	8140*	8140*	10050	6040	5280	3430	3940*	2990	6,69
-4,0 m	13600*	13600*	8020*	6240			5960*	4530	5,3

2.2 m length, 600 mm Bodenplatten. Max. Reichweite 7.32 m

Gerade / Seite	REICHWEITE 2,0 m		4,0 m		6,0 m		Bei max. Reichweite		m
6,0 m							3510*	3510*	5,94
4,0 m			6740*	6740*	5430*	3840	3340*	3040	6,96
2,0 m			9450*	6420	5510	3650	3500*	2750	7,32
0 m			10130	6120	5350	3500	4040*	2800	7,11
-2,0 m	9010*	9010*	10050*	6120	5340	3490	5040	3320	6,27
-4,0 m			7110*	6380			6110*	5500	4,44

Stiel 3.0 m, 600 mm Bodenplatten. Max. Reichweite 8.03 m

Gerade / Seite	REICHWEITE 2,0 m		4,0 m		6,0 m		8,0 m		Bei max. Reichweite		m
8,0 m									2820*	2820*	4,96
6,0 m					3860*	3860*			2380*	2380*	6,79
4,0 m					4690*	3880			2310*	2310*	7,7
2,0 m			8260*	6560	5520	3650	2580*	2380	2440*	2360	8,3
0 m			10100	6080	5300	3450			2790*	2380	7,83
-2,0 m	7690*	7690*	9960	5960	5210	3370			3620*	2720	7,8
-4,0 m	14190*	14190*	8710*	6100					5890*	3870	5,54

STANDARD-TIEFLÖFFEL (DIREKTANBAU)

FÜLLMENGEN (ISO7451 GEHÄUFT)	BREITE	GEWICHT	STIEL 2,6 m	STIEL 3,0 m	STIEL 2,2 m
0,24 m³	470 mm	350 kg	○	○	○
0,36 m³	600 mm	389 kg	○	○	○
0,50 m³	750 mm	437 kg	○	○	○
0,62 m³	900 mm	475 kg	○	○	○
0,70 m³	1000 mm	501 kg	○	○	○
0,78 m³	1100 mm	536 kg	●	●	○
0,87 m³	1200 mm	562 kg	●	■	○
1,00 m³ *	1350 mm	625 kg	■	■	●

* Beim transport über öffentliche Strassen mit 3,05 m löffelstiel Abbauen

CASE MULTI-FIT S LÖFFEL (HYDR.SCHNELLWECHSLER)

FÜLLMENGEN (ISO7451 GEHÄUFT)	BREITE	WEIGHT	STIEL 2,6 m	STIEL 3,0 m	STIEL 2,2 m
0,24 m³	470 mm	338 kg	○	○	○
0,36 m³	600 mm	377 kg	○	○	○
0,50 m³	750 mm	417 kg	○	○	○
0,62 m³	900 mm	466 kg	○	●	○
0,70 m³	1000 mm	492 kg	●	●	○
0,78 m³	1100 mm	528 kg	■	■	○
0,87 m³	1200 mm	554 kg	■	■	●
1,00 m³	1350 mm	614 kg	×	×	■

DREHBARER GRABENRÄUMLÖFFEL

FÜLLMENGEN (ISO7451 GEHÄUFT)	BREITE	GEWICHT	STIEL 2,6 m	STIEL 3,0 m	STIEL 2,23m
0,46 m³	1500 mm	644 kg	○	○	○
0,55 m³	1800 mm	700 kg	○	○	○
0,61 m³	2000 mm	739 kg	●	●	○
0,68 m³	2200 mm	804 kg	●	■	○
0,74 m³	2400 mm	836 kg	■	■	●

○ Durchschnittliche Materialdichte bis 2 t/m³ ● Durchschnittliche Materialdichte bis 1.6 t/m³ ■ Durchschnittliche Materialdichte bis 1.2 t/m³ × Nicht anwendbar

*Die Hubleistungen werden in kg gemäß ISO Standards angegeben und beziehen sich auf einen Bagger ohne Löffel. Die Werte entsprechen nicht mehr als 87 % der durch das Hydrauliksystem begrenzten Hubleistung oder 75% der statischen Kipplast. Werte mit Sternchen (*) sind durch die hydraulische Hubleistung begrenzt.

www.casece.com

EXPERTS FOR THE REAL WORLD
SINCE 1842

CASE CONSTRUCTION

Form No. 20182DE - MediaCross Firenze - 06/19

CASE CONSTRUCTION EQUIPMENT
IHR KONTAKT ZU UNS:

CNH INDUSTRIAL - UK
First Floor, Barclay Court 2,
Heavens Walk,
Doncaster - DN4 5HZ
UNITED KINGDOM
Tel: 00800 2273 7373

CNH INDUSTRIAL ITALIA SPA
Strada di Settimo, 323
10099 San Mauro Torinese (TO)
ITALIA
Tel: 00800 2273 7373

CNH INDUSTRIAL DEUTSCHLAND GMBH
Case Baumaschinen
Benzstr. 1-3 - D-74076 Heilbronn
DEUTSCHLAND
Tel: 00800 2273 7373

CNH INDUSTRIAL MAQUINARIA SPAIN, S.A.
Avenida Aragón 402
28022 Madrid
ESPAÑA

CNH INDUSTRIAL FRANCE, S.A.
16-18 Rue des Rochettes
91150 Morigny-Champigny
FRANCE
Tel: 00800 2273 7373

ANMERKUNG: Die als Standard- und als Option erhältlichen Ausrüstungen können je nach Anfrage oder gesetzlichen Sonderbestimmungen im jeweiligen Land variieren. Die Bilder können nicht serienmäßig erhältliche oder nicht erwähnte Geräte zeigen. Außerdem behält sich die Firma CNH Industrial das Recht zur Änderung der Maschinenspezifikationen ohne Vorankündigung vor und dies ohne jegliche Verpflichtung, die durch diese Änderungen entstehen könnten.

Entspricht der geänderten Richtlinie 2006/24/CE

CASE 00800-2273-7373

Der Anruf aus dem Festnetz ist gebührenfrei. Bei Anruf aus dem Mobilnetz können Gebühren anfallen - erfragen Sie etwaige Kosten vorab bei Ihrem Anbieter. Falls Sie Probleme bei der Anwahl der gebührenfreien Nummer haben sollten, empfehlen wir Ihnen den Anruf unter der kostenpflichtigen Rufnummer +49(0)6951709325.